ИНСТРУКЦИЯ ЗА МОНТАЖ НА БЮРО CARMEN - BADIAN

Стъпка 1

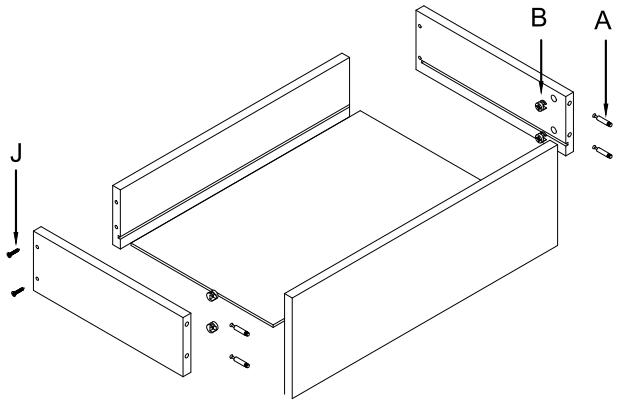

Стъпка 2

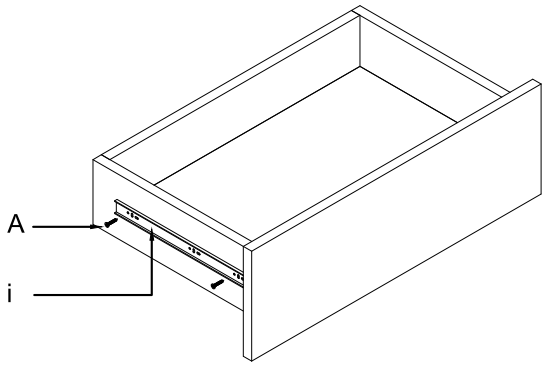

Стъпка 3

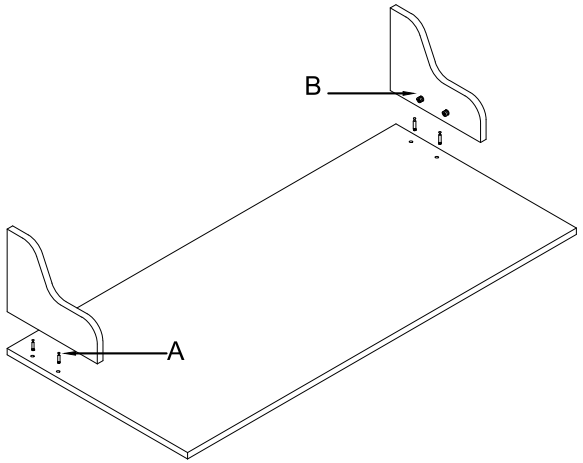

Стъпка 4

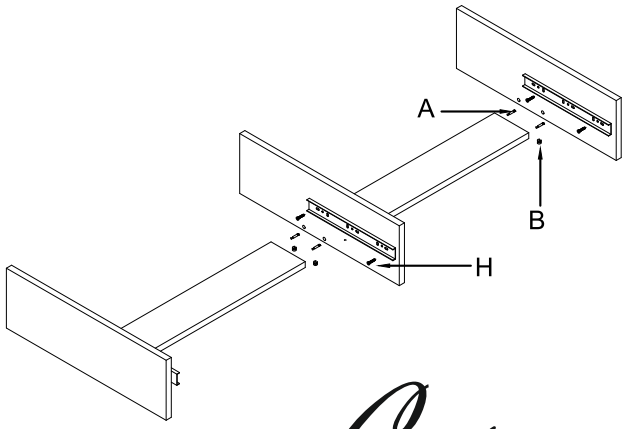

Carmen

Стъпка 5

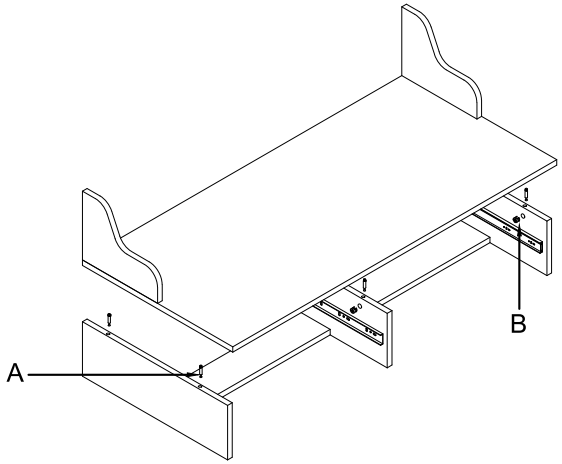

Стъпка 6

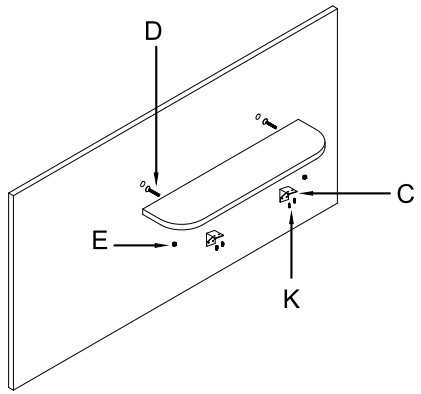

ИНСТРУКЦИЯ ЗА МОНТАЖ НА БЮРО CARMEN - BADIAN

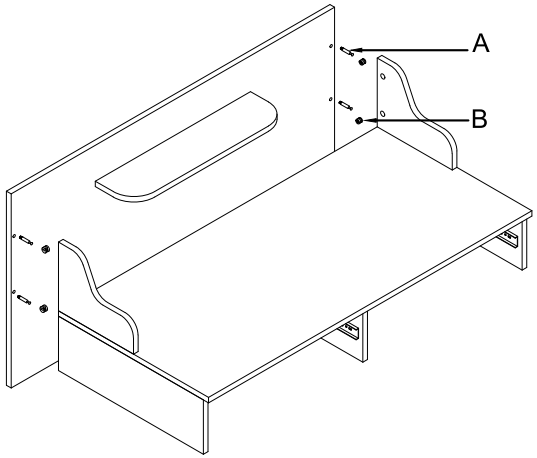

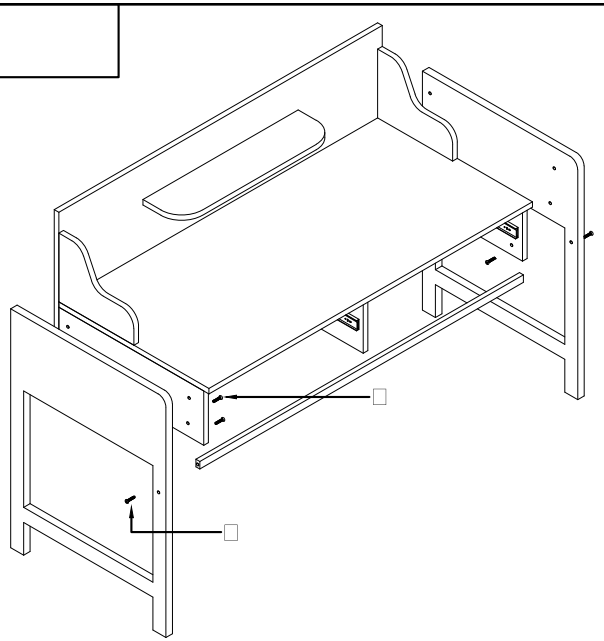

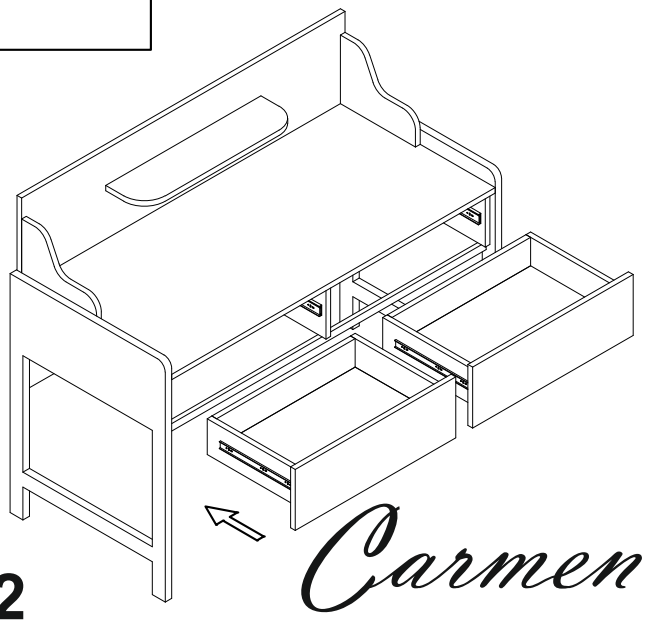

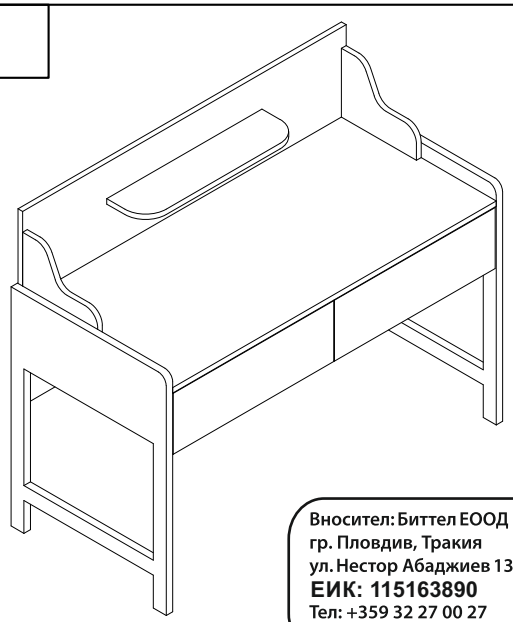

Carmen

2/2

Вносител: Биттел ЕООД
гр. Пловдив, Тракия
ул. Нестор Абаджиев 13
ЕИК: 115163890
Тел: +359 32 27 00 27
www.bittel.bg

	Описание	Бр.
A		36
B		36
C		2
D		2
E		2
□		8
□		2
H	 M4*14	16
I	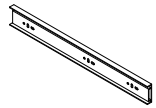	2
J	 M4*35	8
K	 M4*14 black	8