ИНСТРУКЦИЯ ЗА МОНТАЖ НА БЮРО CARMEN - JAGNA

Стъпка 1

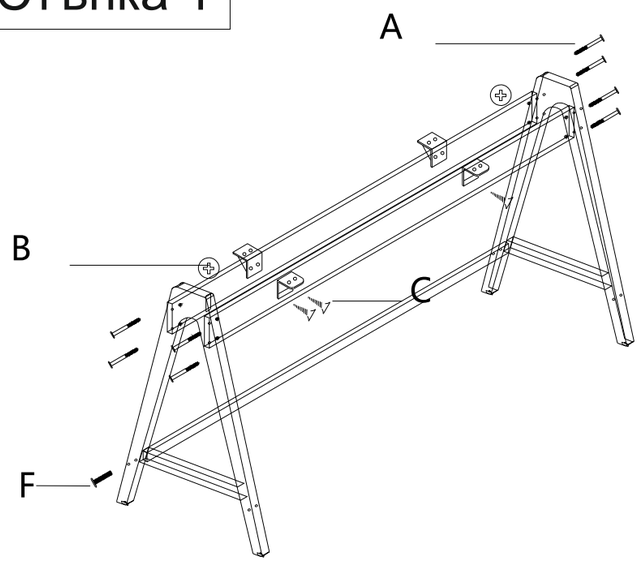

Стъпка 2

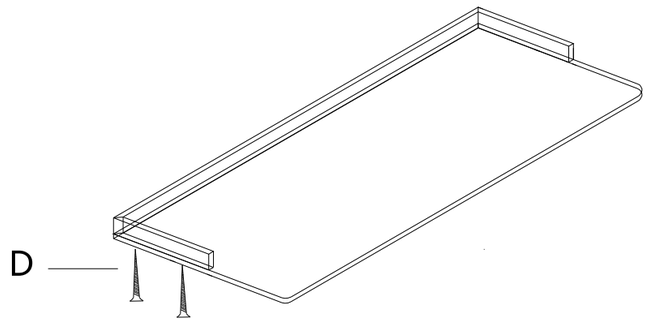

Стъпка 3

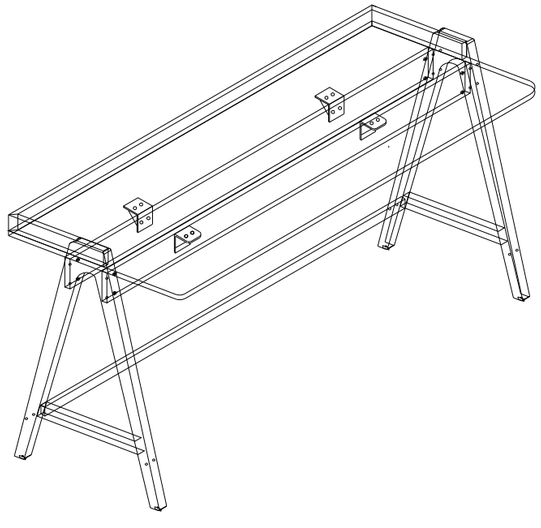

Carmen

	Описание	Бр.
A	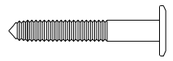	8
B		8
C	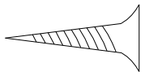	20
D	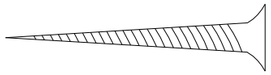	10
E		4
F		2
G		
H		
I		
J		
K		
L		
M		
N		

Вносител: Биттел ЕООД
гр. Пловдив, Тракия
ул. Нестор Абаджиев 13
ЕИК: 115163890
Тел: +359 32 27 00 27
www.bittel.bg